SUPPLY RAIL TIL VENTILER

Serie SMT

SMTR4N-1/4-65
Fördeln.list 1/4. 4 utt. Kompl

- Kan repareres under drift
- Robust konstruktion
- For 4 til 12 ventiler
- Nem montering

PRODUKTBESKRIVELSE

Sitek supply rail anvendes i pneumatiske systemer, primært indenfor fremstillings- og forarbejdningsindustrien. Manifoldet har fælles tilførsel, men individuel isolering for hver tilsluttede komponent. Dvs. at en maskine kan køre, selv om der udføres reparations- eller udskiftningsarbejde på komponenterne. Fodelingsblokken kan anvendes med de fleste fabrikater af retningsventiler og andre pneumatiske komponenter. Tilgængelig for 1/8" til 1/2" tilslutninger.

SPECIFIKATIONER

Arbejdstryk min	-0,99 bar
Max arbejdstryk	16 bar
Materiale ventil	Forniklet messing
Temperaturområde til	90 °C
No. Outputs	4
Temperaturområde fra	-20 °C
Mounting Brackets	65 mm
Connection Outlet	G1/4
Connection Inlet	G1/2
Materiale hus	Anodiseret aluminium

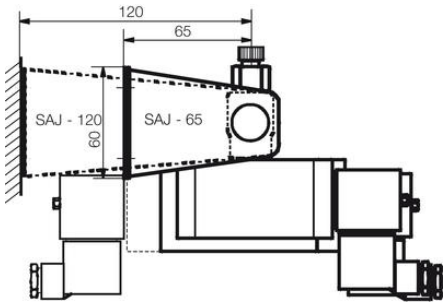

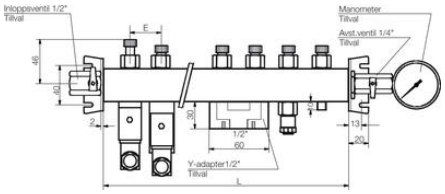

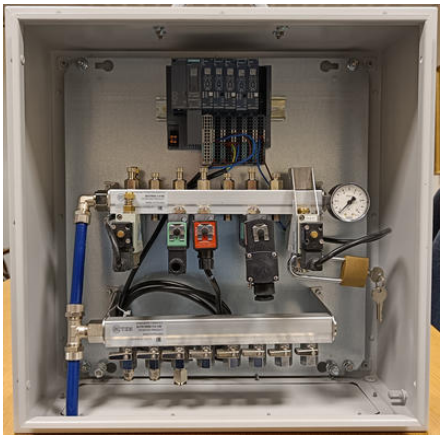

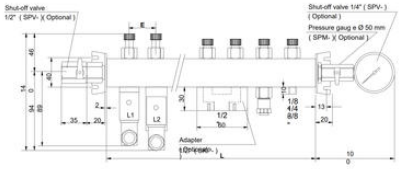
Shut-off valve
1/2" (SPV-)(Optional)
Shut-off valve 1/4" (SPV-)
(Optional)
Pressure gaug e Ø 50 mm
(SPM-)(Optional)
E
46
40
54
0
84
80
2
35
20
L1
L2
30
1/2
50
1/8
1/4
3/8
13
20
Adapter
(Optional)
L
10
0

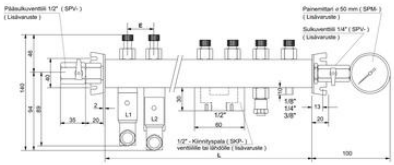
Pääsulkuventtiili 1/2" (SPV-)
(Lisävaruste)
E
Painemittari ø 50 mm (SPM-)
(Lisävaruste)
Sulkuventtiili 1/4" (SPV-)
(Lisävaruste)
46
40
140
84
80
2
35
20
L1
L2
30
1/2"
60
1/8"
1/4"
3/8"
13
20
1/2" - Kiinnityspala (SKP-)
venttiilille tai lähdölle (lisävaruste)
L
100