PDF af favoritter

NST-3.2

42042228
NST-3.2 12V DC

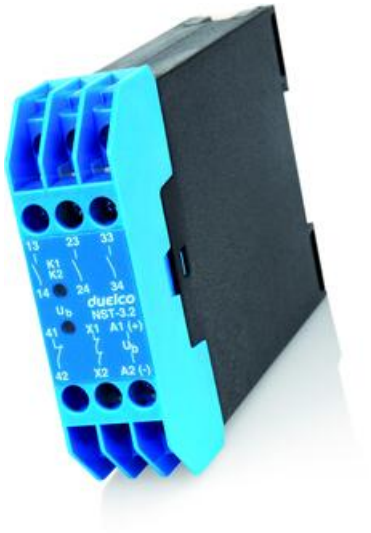

- Overvågning af nødstop
- Et eller to kanals fortrådning
- Automatisk start
- Manuel start

PRODUKTBESKRIVELSE

SPECIFIKATIONER

Bredde	22,5 mm
Forsyningsspænding	12V DC
Godkendelser	CE
IP klasse kappe	IP40
IP klasse tilslutning	IP20
PL	d (EN ISO 13849-1)
Reset type	Automatisk/manuel
Safety category	3
Signal output NC	1
Sikkerhedsudgange NO	3
Temperaturområde fra	-30 °C
Temperaturområde til	50 °C
Tolerence	±10%

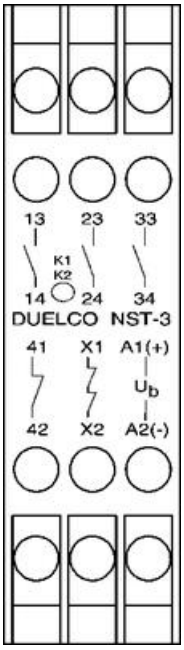
13 23 33
K1
K2
14 24 34
DUELCO NST-3
41 X1 A1(+)
Ub
42 X2 A2(-)

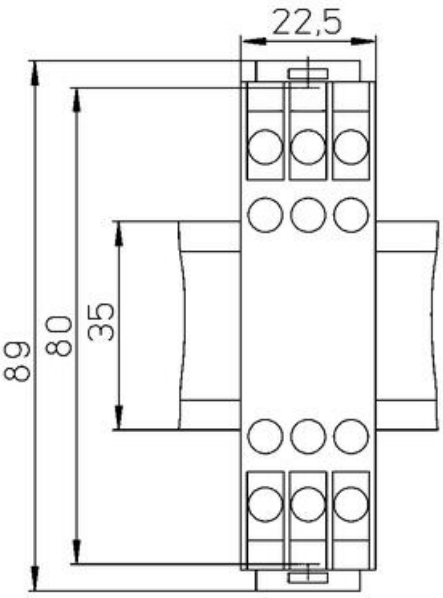
22,5
89
80
35

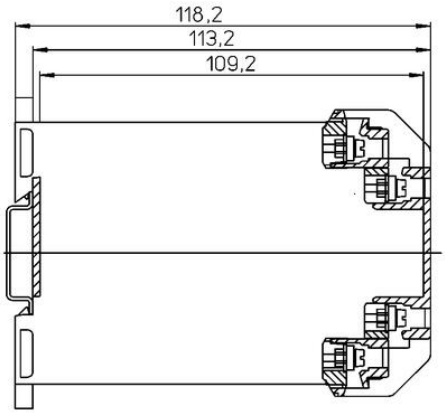
118,2
113,2
109,2

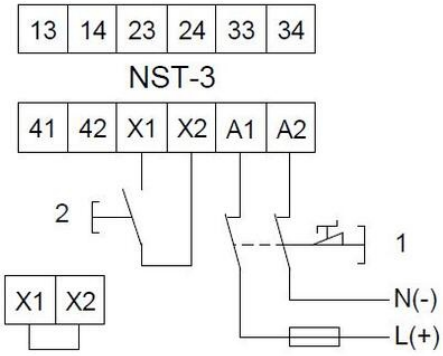
13 14 23 24 33 34
NST-3
41 42 X1 X2 A1 A2
2
1
X1 X2
N(-)
L(+)

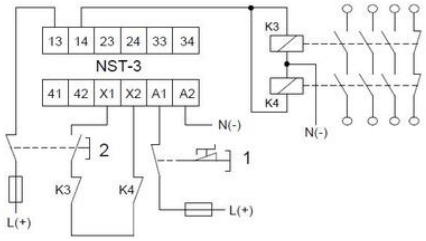
13 14 23 24 33 34
NST-3
41 42 X1 X2 A1 A2
K3
K4
N(-)
2
1
L(+)

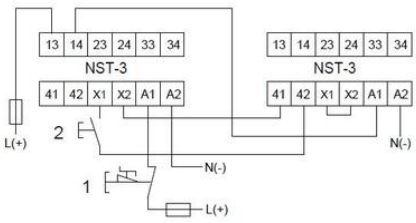
13 14 23 24 33 34
NST-3
41 42 X1 X2 A1 A2
L(+)
2
1
N(-)

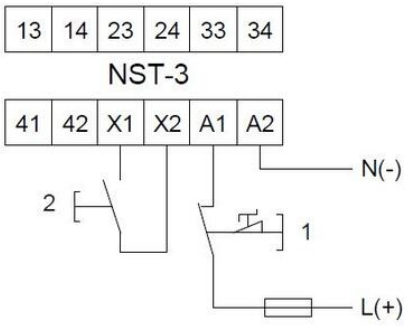
13 14 23 24 33 34
NST-3
41 42 X1 X2 A1 A2
2
1
N(-)
L(+)

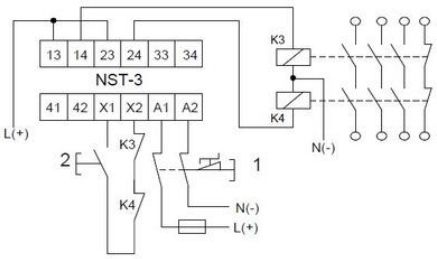
13 14 23 24 33 34
NST-3
41 42 X1 X2 A1 A2
K3
K4
L(+)
2
1
N(-)

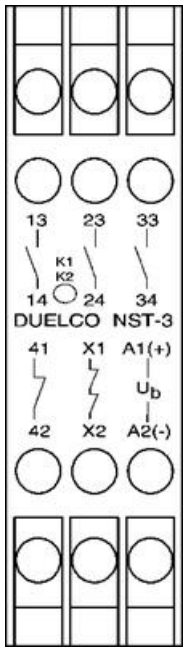
13 23 33
K1
K2
14 24 34
DUELCO NST-3
41 X1 A1(+)
Ub
42 X2 A2(-)

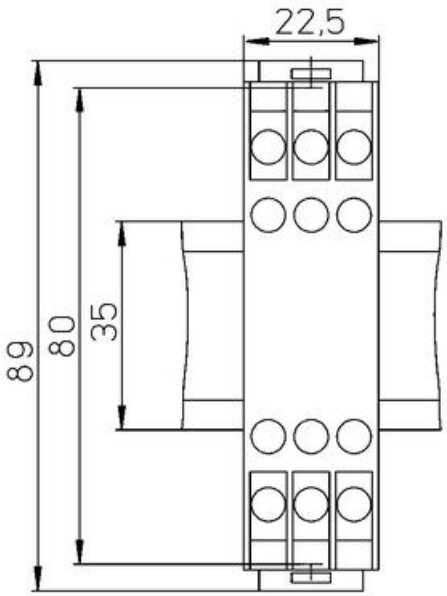
22,5
89
80
35

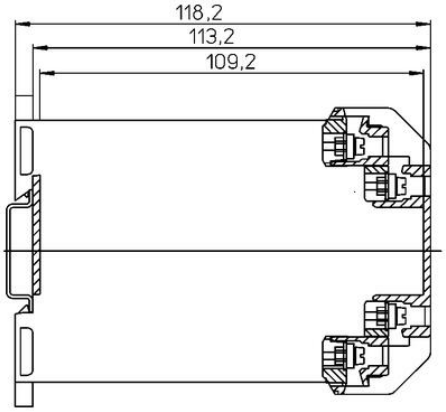
118,2
113,2
109,2

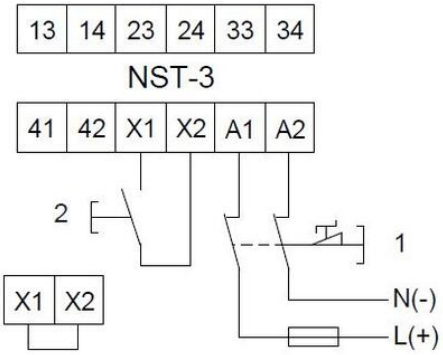
13 14 23 24 33 34
NST-3
41 42 X1 X2 A1 A2
2
1
X1 X2
N(-)
L(+)

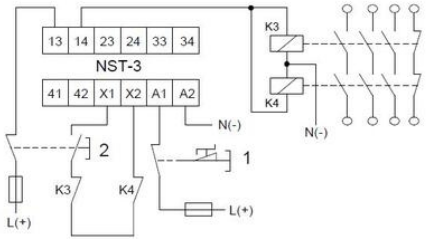
13 14 23 24 33 34
NST-3
41 42 X1 X2 A1 A2
K3
K4
N(-)
N(-)
2
1
K3
K4
L(+)
L(+)

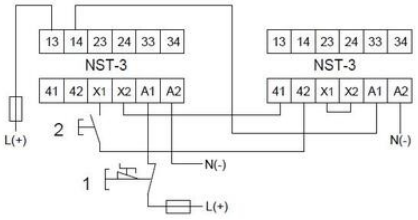
13 14 23 24 33 34
NST-3
41 42 X1 X2 A1 A2
13 14 23 24 33 34
NST-3
41 42 X1 X2 A1 A2
L(+)
2
N(-)
N(-)
1
L(+)

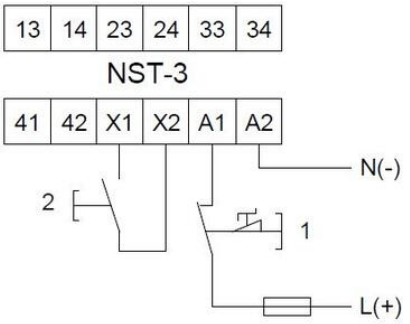
13 14 23 24 33 34
NST-3
41 42 X1 X2 A1 A2
N(-)
2
1
L(+)

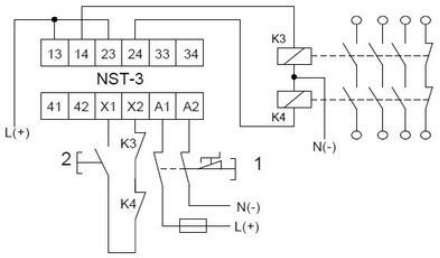
13 14 23 24 33 34
NST-3
41 42 X1 X2 A1 A2
K3
K4
N(-)
L(+)
K3
2
1
K4
N(-)
L(+)