LYNKOBLING, ISO-STANDARD

Serie 100

101 1/8
Lynkobling, ISO 6150, udv. RG 1/8"



- UNI ISO 6150-A-6
- DN 2,5mm
- Max flow 320 l/min ved 6 bar
- Max tryk 35 bar

PRODUKTBESKRIVELSE

Serie 100 følger standard DN 2.5 UNI-ISO 6150-A6.

SPECIFIKATIONER

Form / Type	I
Gevind type test	Cylindrisk
Godkendelser	PED, REACH, RoHS
Koblingstype	UNI ISO 6150 A-6
Materiale frikoblingsring	Forniklet messing
Materiale hus	Forniklet messing
Materiale O-ring	NBR
Pakningsstørrelse	10 pc
Temperaturområde fra	-20 °C
Temperaturområde til	80 °C
Trykområde max	10 bar
Trykområde min	0 bar

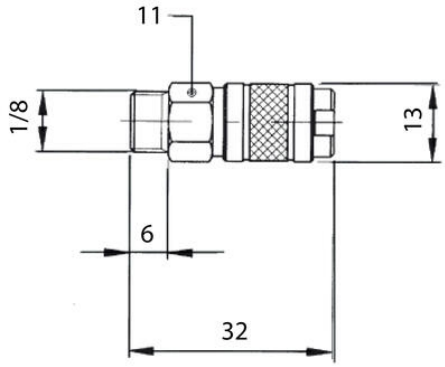
11
1/8
13
6
32