S3Z

Kompakt fotocelle med potentiometer

S3Z-PR-5-C01-PL
Smal stråle, PNP, lys-udgang, M8-4p stik

- Støbt kabel eller M8-stik
- 50-250 mm baggrundsundertrykkelse
- Findes laser-variant
- IP67

PRODUKTBESKRIVELSE

Forstå koderne S3Z-XX-X-XXX-XX

Betegnelse	Forklaring
PR	LED-udgave
PH	Laser-udgave
B01	Polariseret retrorrefleks
C01/C11	Smal stråle / lang rækkevidde proximitet
FG01	Transmitter/modtager (through beam)
M01	Baggrundsundertrykkelse
T51	Retrorefleks for transparente objekter
-PD, -NL, -PL etc.	PNP/NPN-udgang og lys/mørk-udgangsfunktion
2	2 m kabel
5	M8-4p stik

Oversigt over de optiske muligheder.

Optisk funktion	Lys	Afstand	Tilslutning	Udgang	Lys/mørk omkobling
Sender / modtager	LED	15m	2 meter kabel / 4 pol. M8 stik	PNP / NPN	Lys / Mørk
Sender / modtager	Laser	30m			
Mod polariseret reflektor	LED	0,05-4m			
Mod polariseret reflektor	Laser	0,3-10m			
Mod reflektor til transparente emner	LED	2m			
Diffuse	LED	0-700mm			
Diffuse med smal stråle	LED	50-150mm			
Baggrunds afblændet	LED	50-250mm			
Baggrunds afblændet	Laser	40-300mm			

SPECIFIKATIONER

Dimension (mm)	11 x 31 x 19
Distance max	150 mm
Distance min.	50 mm
Effektforbrug	0,03 A
Elektrisk tilslutning	4-polet kontakt M8 stik
Forsyningsspænding	10-30 V DC
Fotocelleteknik	Direkte aftaster
Funktion	Lys på
Godkendelser	CE, UL
IP-klasse	IP67
LED-indikering	Ja
Lystype	Rød LED
Materiale hus	PC/PBT
Materiale linse	PMMA
Reaktionstid	1 ms
Sensitivity setting	Ja
Temperaturområde fra	-25 °C
Temperaturområde lager fra	-40 °C
Temperaturområde lager til	70 °C
Temperaturområde til	55 °C
Type of light	LED
Udgang	PNP
Udgangsstrøm max	0,1 A
Vægt	10 g

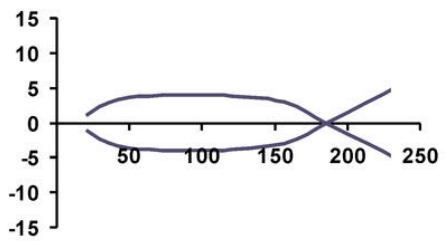

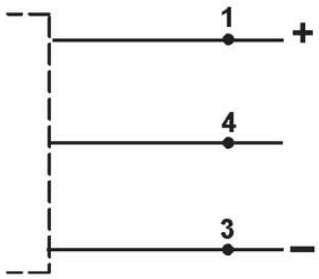

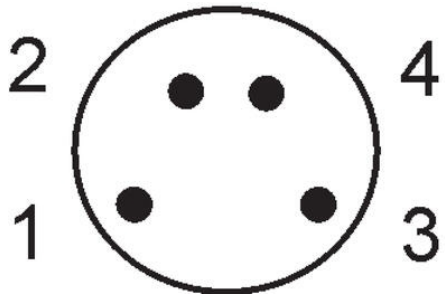

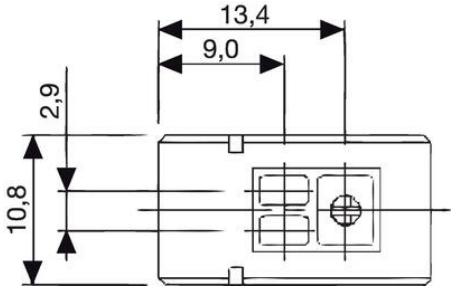
13,4
9,0
2,9
10,8

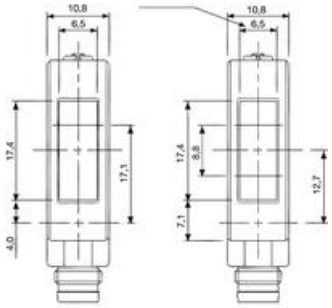
10,8
6,5
17,4
17,1
4,0
8,8
12,7
7,1

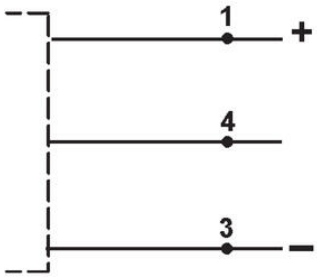
1
+
4
3
–

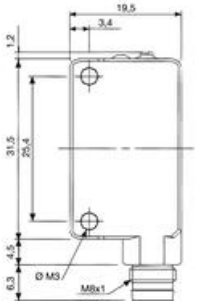
19,5
3,4
1,2
31,5
25,4
4,5
6,3
Ø M3
M8x1

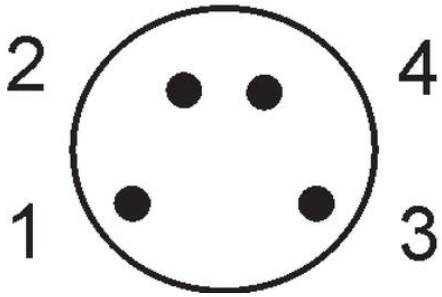
2
4
1
3

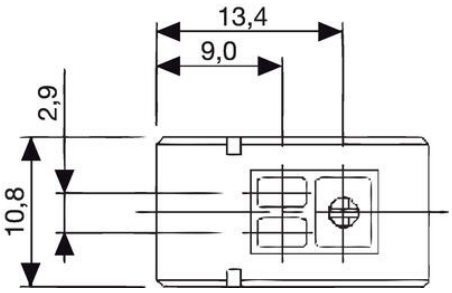
13,4
9,0
2,9
10,8

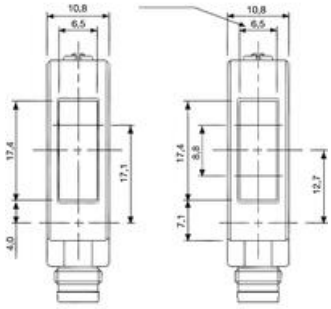
10,8
6,5
17,4
17,1
4,0
8,8
12,7
7,1

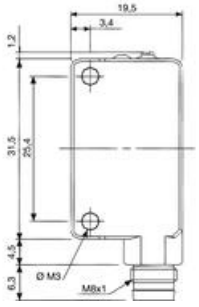
19,5
3,4
1,2
31,5
25,4
4,5
6,3
Ø M3
M8x1