NIVEAUKONTAKT I RUSTFRIT STÅL ELLER PP/PVDF, TIL SIDEMONTAGE

RW-015HKS
Niveaukontakt RS ½NPT, DIN stik

- Til væsker op til 6 bar
- Kontrol af væskeniveau i vandret position
- Dele i kontakt med mediet i rustfrit stål eller plast

PRODUKTBESKRIVELSE

Model RW er en niveaukontakt i rustfrit stål eller plast, der monteres vandret for at angive væskeniveauet.

Specielt design
·Plastik design RWI-.. i PVDF
·Indstøbt kabel 2.000 mm

SPECIFIKATIONER

Densitetsområde min	0,75 g/cm³
IP-klasse	IP65
Kontaktbelastning max	25 VA
Materiale	Rustfrit stål
Materiale flyder	Rustfrit stål 316L
Materiale tilslutning	Rustfrit stål 304
Medietemperatur til	120 °C
Montage	Sidemonteret
Spænding AC max	50 V
Trykområde max	5 bar
Type niveaumåler	Sidemonteret
Vægt	0,11 kg

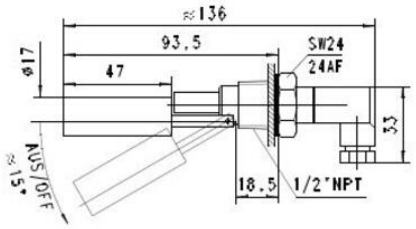

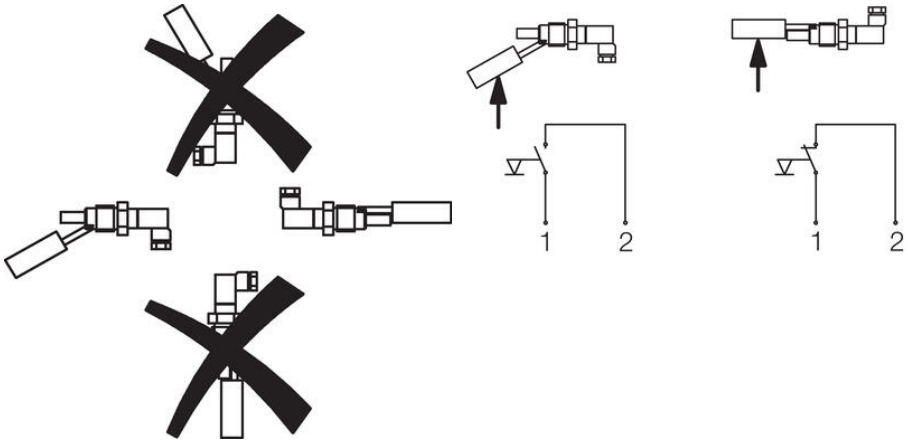
1
2
1
2

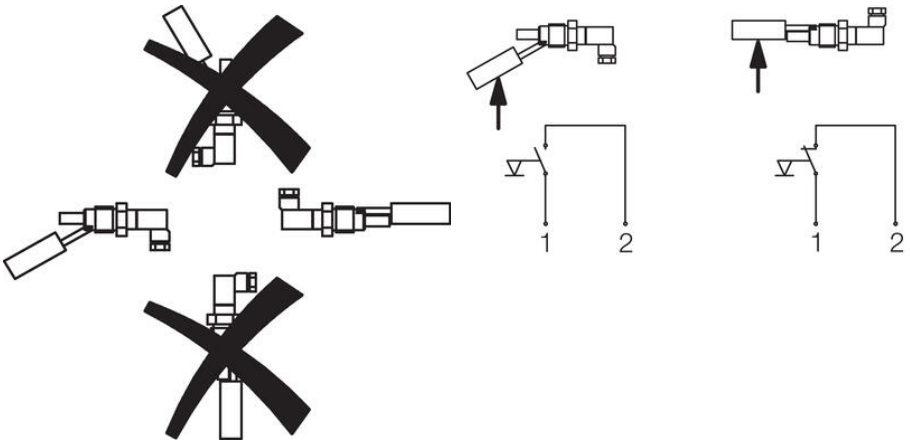
1
2
1
2